TRAVE TIPO V 120/196/85/R (SC 1:10)

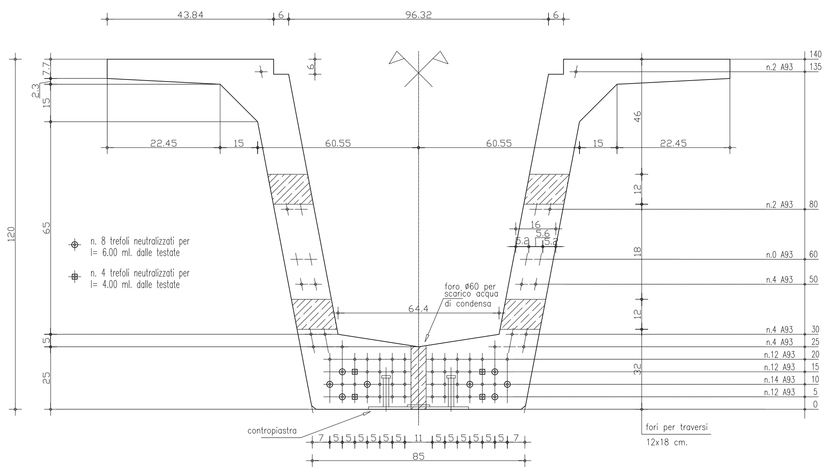

SEZIONE LONGITUDINALE : POSIZIONE STAFFE (SC 1:20)

L. trave = 2595/2

7	7 ø12/10 (10)	7a ø12/10 (5)	7b ø10/10 (15)	7b ø10/15 (24)	7b ø10/25 (10)	7c ø8/25 (12)
8	8 ø12/10 (10)	8a ø12/10 (5)	8b ø10/10 (15)	8b ø10/15 (24)	8b ø10/25 (10)	8c ø8/25 (12)
9	9 ø8/20 (6x2)	9a ø8/20 (7x2)	9a ø8/20 (7x2)	9a ø8/30 (12x2)	9a ø8/25 (10x2)	9a ø8/25 (12x2)
10	10 ø10/10 (10)	10 ø10/10 (5)	10 ø10/10 (15)	10 ø10/15 (24)	10 ø10/25 (10)	10a ø8/25 (12)
11	11 ø8/30 (4x2)	11a ø8/30 (2x2)	11a ø8/30 (5x2)	11a ø8/45 (8x2)	11a ø8/50 (5x2)	11a ø8/50 (6x2)
17	17 ø10/10 (11)		17 ø10/20 (10)	17 ø10/30 (12)	17 ø10/25 (10)	17 ø10/25 (12)
20	20 2+2 ø8/30 (6x4)			20 2+2 ø8/60 (5x4)	20 2+2 ø8/75 (7x4)	
21	21 ø8/30 (4x2)	21a ø8/30 (2x2)	21a ø8/30 (5x2)	21b ø8/30 (10x2)	21b ø8/25 (10x2)	21b ø8/25 (12x2)

VISTA LONGITUDINALE TRAVE (SC 1:50)

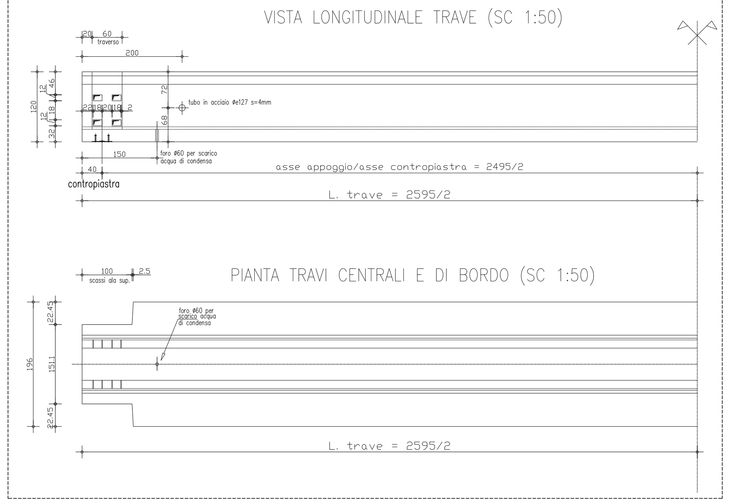

ARMATURA SEZIONE IN TESTATA (SC 1:10)

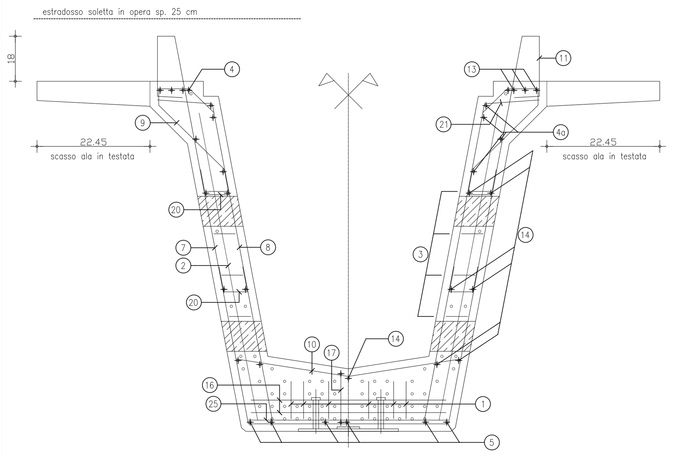

ARMATURA SEZIONE CORRENTE (SC 1:10)

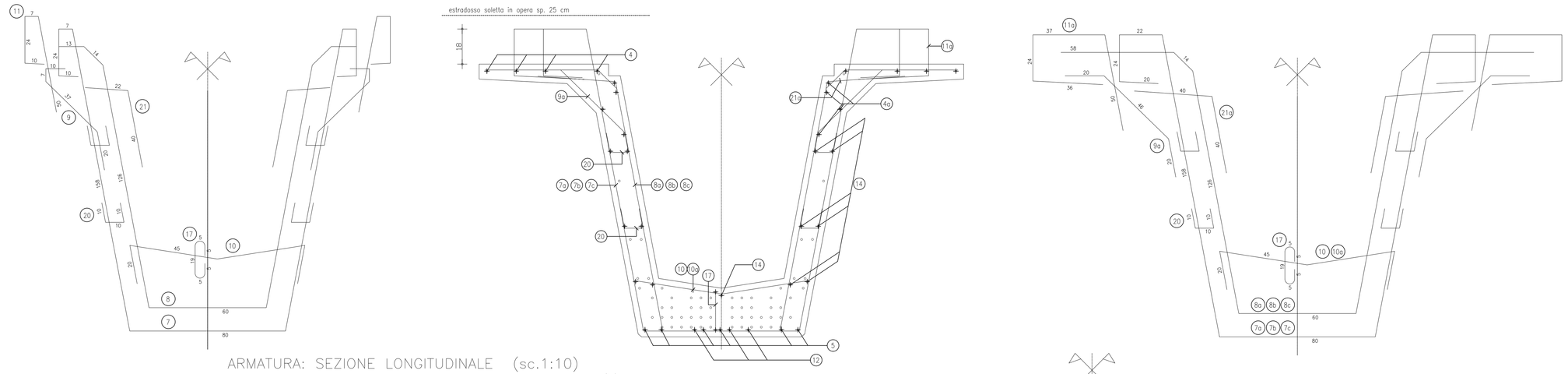

ARMATURA: SEZIONE LONGITUDINALE (sc.1:10)

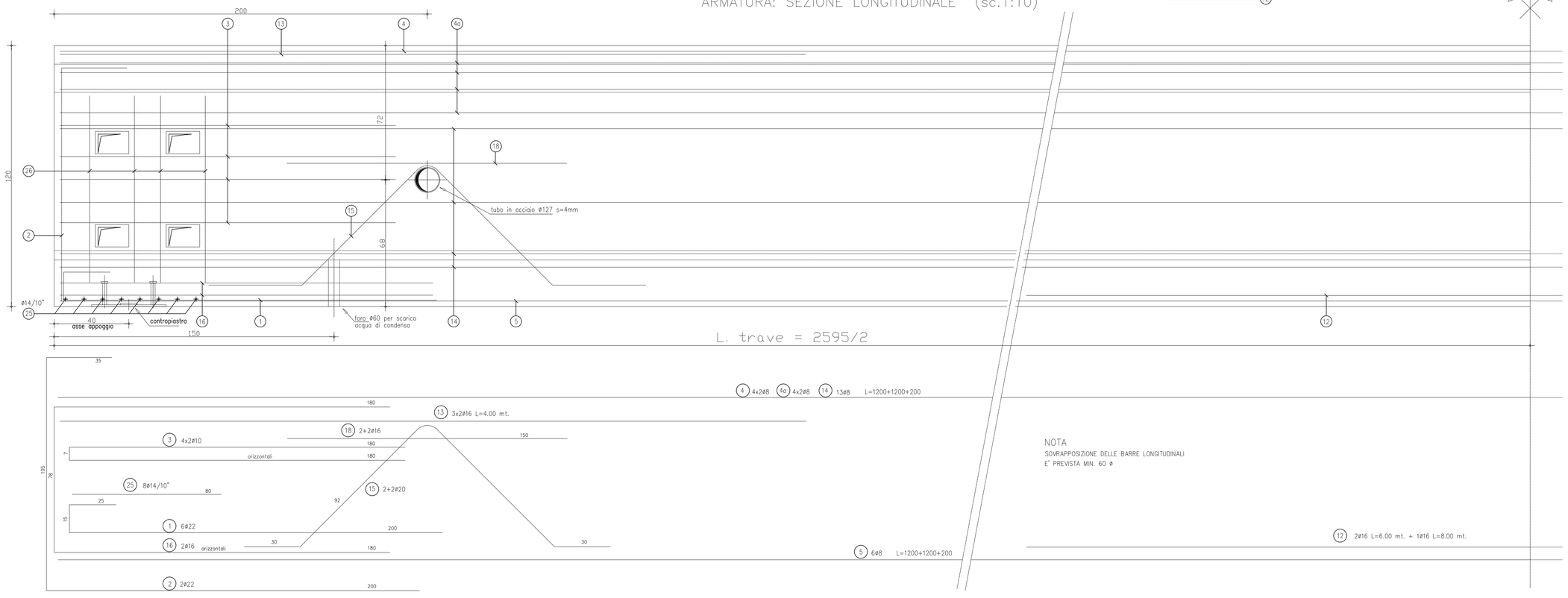

NOTA
SOVRAPPOSIZIONE DELLE BARRE LONGITUDINALI
E' PREVISTA MIN. 60 ø

NOTA BENE:
Il getto della soletta deve essere realizzata solo dopo la realizzazione e maturazione dei traversi

PRESCRIZIONE MATERIALI

tesatura iniziale trefoli = 1375 N/mmq.
calcestruzzo Rck = 55 N/mmq. (C45/55)
calcestruzzo Rckj = 42 N/mmq.
incidenza trefoli= 48.18 kg/ml.
volume cls. = 0.0000 mc.
peso trave =00000 kg.

armatura tipo B450C
acciaio armonico TS 0.5"
fp(1)k = 1670 N/mmq.
fptk = 1860 N/mmq.

Classe di esposizione
XC4 e XF1 – Prospetto 4 UNI 11104
Copriferro armatura lenta e di precompressione
Prospetto A.2 UNI EN 13369

SOLLEVAMENTO TRAVE

STOCCAGGIO E MONTAGGIO

TOLLERANZE DI PRODUZIONE
- dimensione sezione +/-1 cm.
- lunghezza trave +/-2 cm.
- posiz. cavi di prec. +/-0.5 cm.
- posiz. inserti +/-2 cm.
- posiz. contropiastre +/-2 cm.
- copriferro min. alle staffe 3 cm

SCHEMA DI TRASPORTO

PROVINCIA DI FERMO

SETTORE VIABILITA' - INFRASTRUTTURE - URBANISTICA

COMUNE DI MONTEFALCONE APPENNINO

LAVORI DI AMMODERNAMENTO ED AMPLIAMENTO DELLA S.P. 238 VALDASO (EX S.S. 433) - SECONDO STRALCIO DAL BIVIO CON LA S.P. 183 FAVETO AL BIVIO CON LA STRADA VICINALE CANUTICA

PROGETTO ESECUTIVO

Ufficio Tecnico Servizio Viabilità
PROGETTISTI:

ing. Giuseppe Laureti

ing. Stefano Massetani

Consulenze Esterne

Assistenza alla progettazione
Ing. Donato Pescatore

Assistenza alla progettazione strutturale
ing. Omero Bassotti

Coordinatore per la sicurezza in fase di progettazione
ing. Maurizio Ciarrocchi

RESPONSABILE DEL PROCEDIMENTO: ing. Ivano Pignoloni

VIADOTTO MONTEFALCONE
CARPENTERIA TRAVI IMPALCATO

C.7.7

Scale: 1:10
1:20
1:50

maggio 2011